Langattoman kauko-ohjaimen vastaanottimen kytkentäkaavio

REV01.

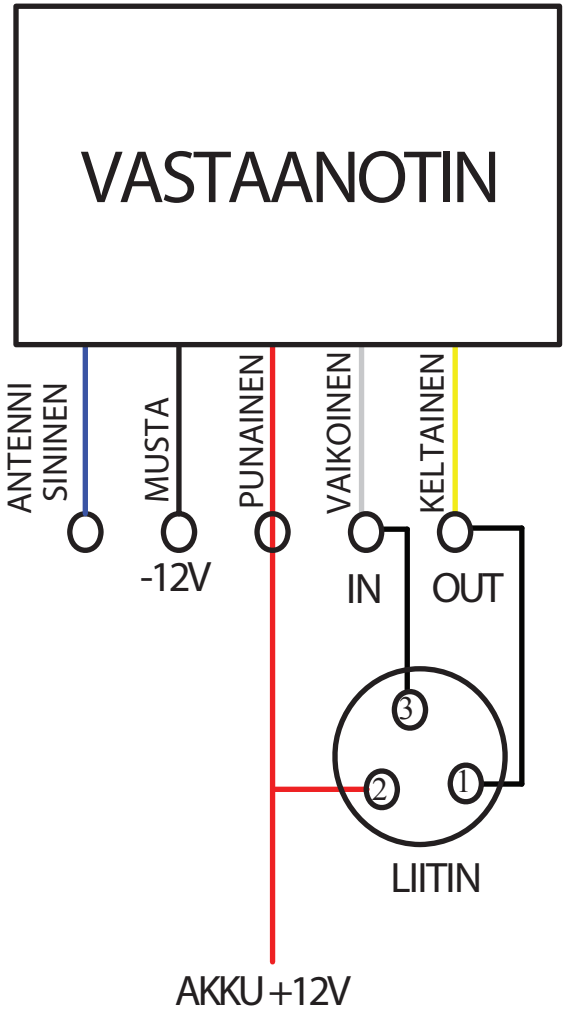

Oikeudet muutoksiin pidätetään.

MADECOR Ky / Vinssikauppa MDC
Ahonlaita 8, 91900 Liminka, puh: 0400 453609
email: myynti@vinssikauppa.fi, web: www.vinssikauppa.fi